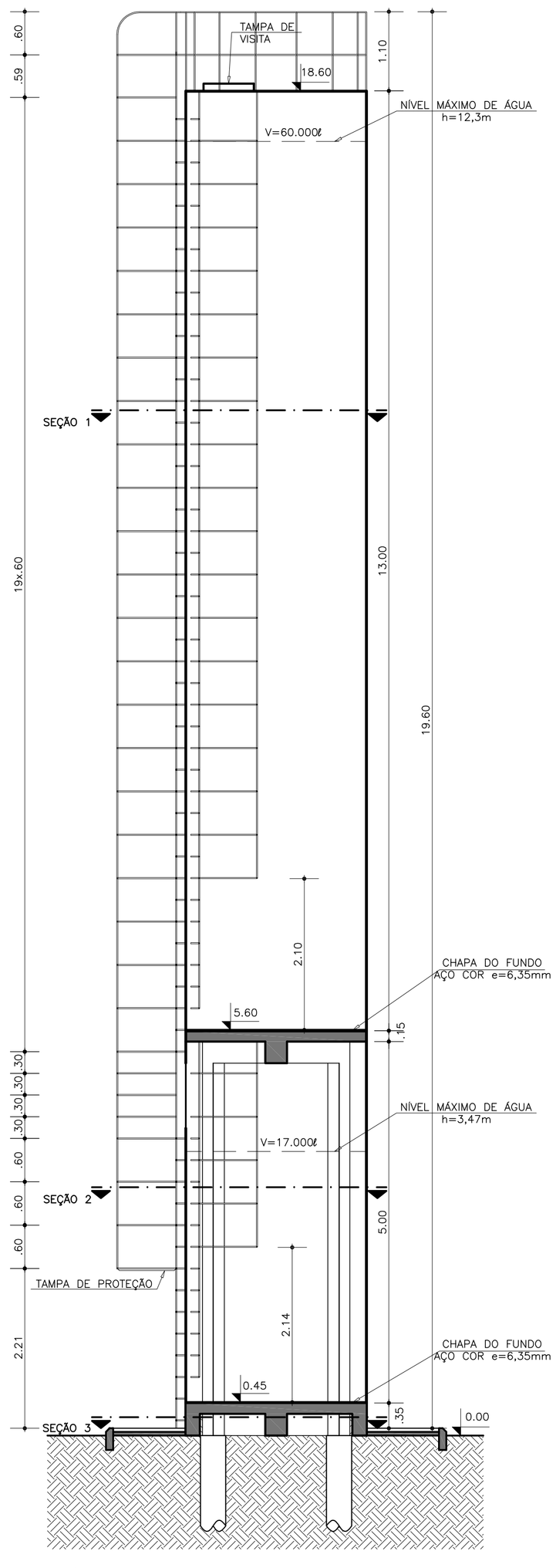

CORTE AB
ESC: 1/50

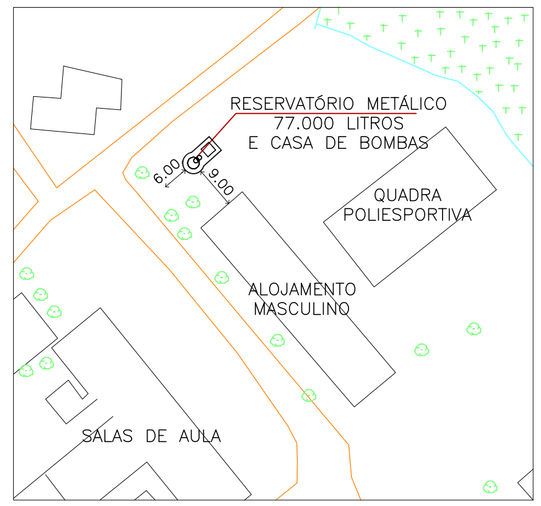

LOCALIZAÇÃO DO RESERVATÓRIO
ESC: 1/1000

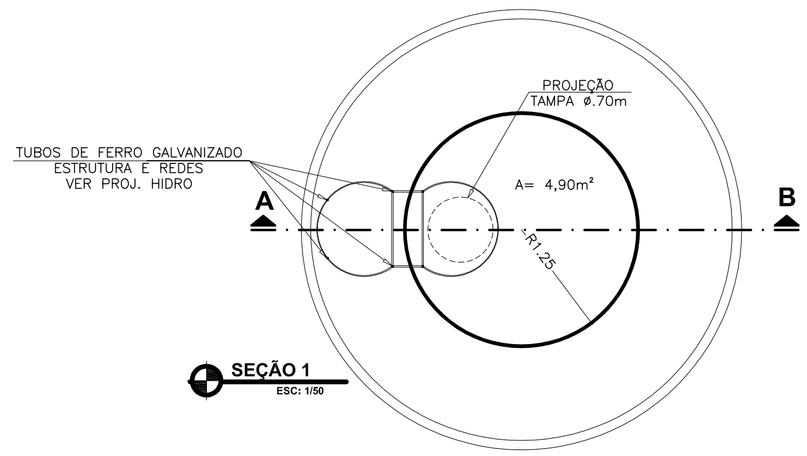

SEÇÃO 1
ESC: 1/50

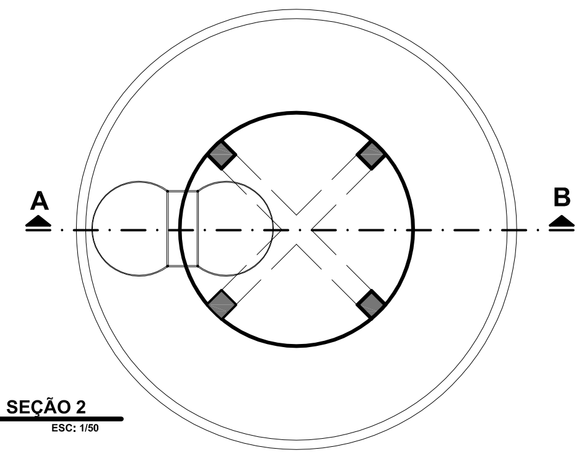

SEÇÃO 2
ESC: 1/50

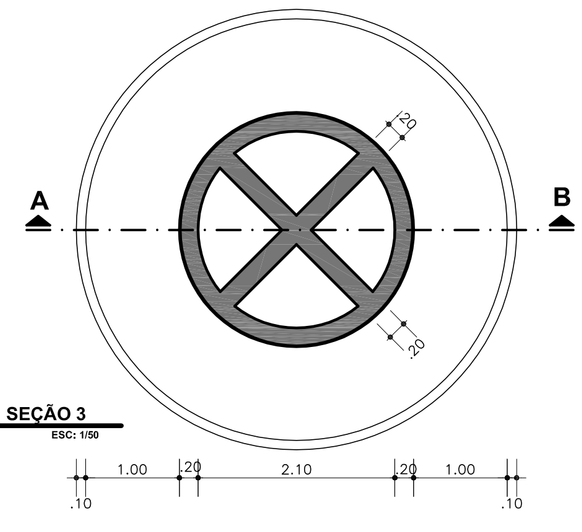

SEÇÃO 3
ESC: 1/50

RESERVATÓRIO:
- AÇO COR 420 OU 500
- ESPESSURA DA CHAPA e=4,25mm
- SOLDA MIG CONTÍNUA

TRATAMENTO SUPERFICIAL:
- JATEAMENTO COMERCIAL CONFORME PADRÃO SA 2½
- APLICAR 1 DEMÃO DE PRIMER A BASE EPÓXI
- APLICAR 2 DEMÃOS DE TINTA BASE EPÓXI:
  - COR BRANCA (INTERNAMENTE)
  - E À DEFINIR (EXTERNAMENTE)

ESCADA E GRADE DE PROTEÇÃO:
- DEGRAUS E PROTEÇÃO DE FERRO MECÂNICO GALVANIZADO ø3/4"
- ESPAÇAMENTO DEGRAUS 30cm
- ESPAÇAMENTO BARRAS DA GRADE DE PROTEÇÃO 60cm (EXCETO NA JANELA DE VISITA, ONDE NÃO HOUVER DEGRAUS, 30cm)

OBS.: CONFERIR MEDIDAS EM OBRA

INSTITUTO FEDERAL
SUL-RIO-GRANDENSE
DPO- DIRETORIA DE PROJETOS E OBRAS
Praça José Bonifácio, nº 01 - CEP 96015-170 - PELOTAS/RS
(53) 3026.7242 / 3026.7241 / 3026.7240
dpo@ifsul.edu.br / dpo_cproj@ifsul.edu.br

RESPONSÁVEL TÉCNICO/PROJETO:

RESPONSÁVEL TÉCNICO/EXECUÇÃO:

PROPRIETÁRIO:

CAMPUS PELOTAS - VISCONDE DA GRAÇA

PROJETO ARQUITETÔNICO

RESERVATÓRIO METÁLICO
LOCALIZAÇÃO E CORTES

DESENHO	RENATA
VISTO	
MODIF. EM	
ARQUIVO	CVG 004/2011
DATA	JULHO/2011
ESCALA	1/50
PRANCHA	PAR 02/07

\\192.168.100.10\pasta trabalho\CAMPUS PELOTAS – VISCONDE DA GRAÇA\BLOCO FÁBRICA DE CONSERVAS\LICITAÇÃO 2\Projetos\PAR 01 e 02-07.dwg